A4

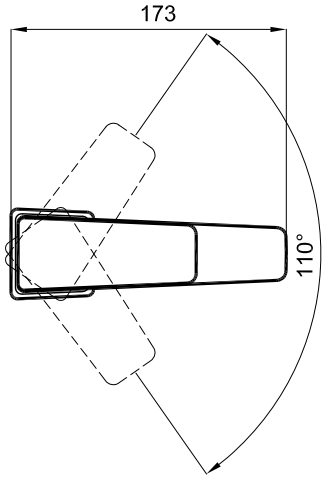

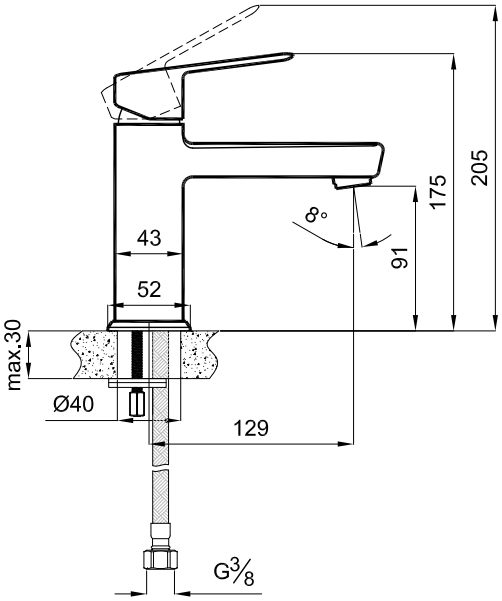

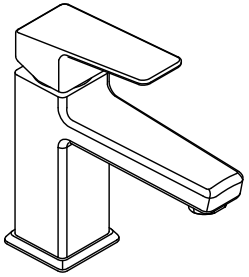

1	1	Basin mixer / Lavabo Bataryası	410200500516	
SIRA ITEM	ADET QUANTITY	URUN ADI PART NAME	URUN KODU DRAWING NO	MALZEME MATERIAL

DRAWING BY CIZEN	G.GULTER	PRODUCT NAME URUN ADI	Basin mixer / Lavabo Bataryası
CONTROL BY KONTROL	E.DUVENCIOGLU		
APPROVED BY ONAY	B.CIRACI	DRAWING NO URUN KODU	410200500516
DATE TARIH	01.11.2019		
SCALE OLCEK	1/5	SERIES URUN SERI	BASICS
Kale	* Kale Banyo önceden haber vermeksizin, ürünler ve teknik detaylarında değişiklik yapma hakkını saklı tutar. * We reserve the right to make technical modifications and alter colours without prior notice.	REVISION REVIZYON	2019-00
		MATERIAL MALZEME	